© 2015 Baltimore Aircoil International nv

VXI

Pièces détachées pour tour de refroidissement

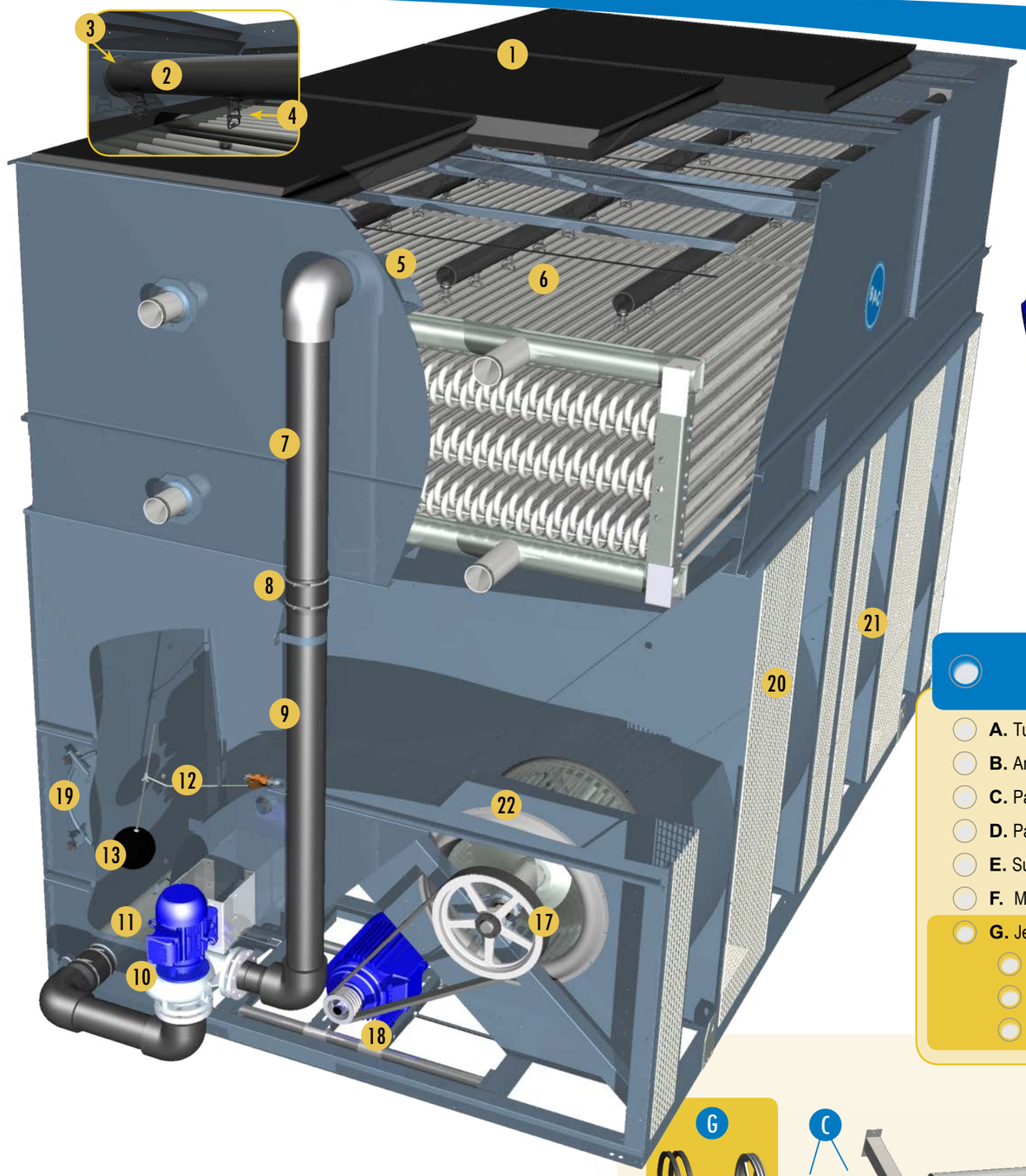

Section d'échange batterie

1. Éliminateurs de gouttelettes
2. Rampes de pulvérisation
3. Joints de rampes de pulvérisation
4. Pulvérisateur & joints de pulvérisateurs
5. Collecteur de pulvérisation
6. Batterie(s)
7. Tuyauterie de pompe supérieure
8. Manchon & colliers

Section bassin & ventilation

9. Tuyauterie de pompe inférieure
10. Pompe de pulvérisation
    - avec volute
    - sans volute
    - garniture mécanique
11. Tamis
12. Vanne d'appoint d'eau & tringlerie
13. Boule de flotteur
14. Thermoplongeur
15. Thermostat de thermoplongeur
16. Interrupteur de sécurité niveau d'eau bas
17. Ligne de ventilation centrifuge (voir vue de détail)
18. Chaise moteur avec vis de réglage
19. Porte d'accès & joint d'étanchéité
20. Grille de ventilateur
21. Volute de ventilateur & buse de soufflage
22. Ouïes d'entrée ventilateur

Pompe de pulvérisation avec volute

Pompe de pulvérisation sans volute

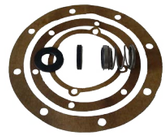

Garniture mécanique

YEAR-ROUND RELIABLE OPERATION

Ligne de ventilation centrifuge

- **A.** Turbine de ventilateur centrifuge
- **B.** Arbre de ventilateur
- **C.** Palier côté entrainement avec bague de serrage
- **D.** Palier côté opposé avec bague de serrage
- **E.** Support de palier
- **F.** Moteur de ventilateur Impervix
- **G.** Jeu de transmission
  - Poulie motrice & moyeu
  - Poulie de ventilateur & moyeu
  - Jeu de courroies

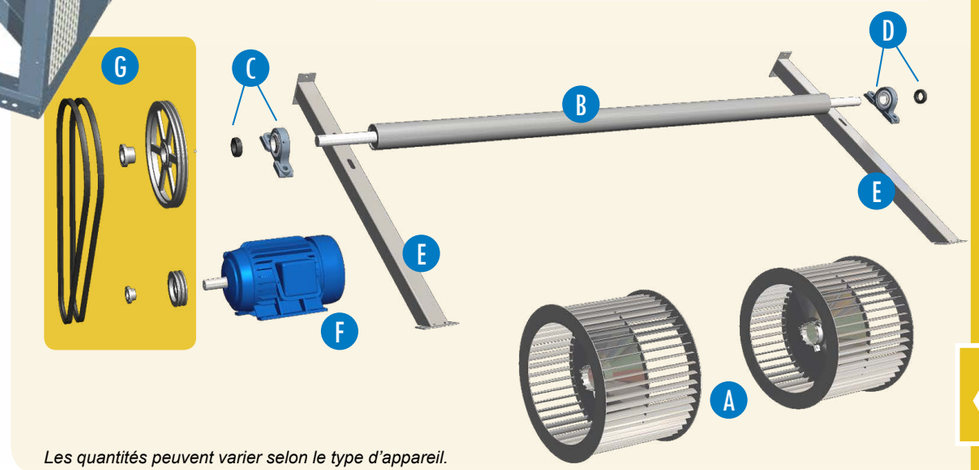

Les quantités peuvent varier selon le type d'appareil.

Information de contact client

Nom _____

Société _____

Téléphone _____

Email _____

Modèle d'appareil _____

Numéro de série _____

Votre contact BAC-Balticare

Nom _____

Téléphone _____

Email _____

Ceci n'est pas un bon de commande officiel.