© 2017 Baltimore Aircoil International nv

S1500E

BAC

YEAR-ROUND RELIABLE OPERATION

Pièces détachées pour tour de refroidissement

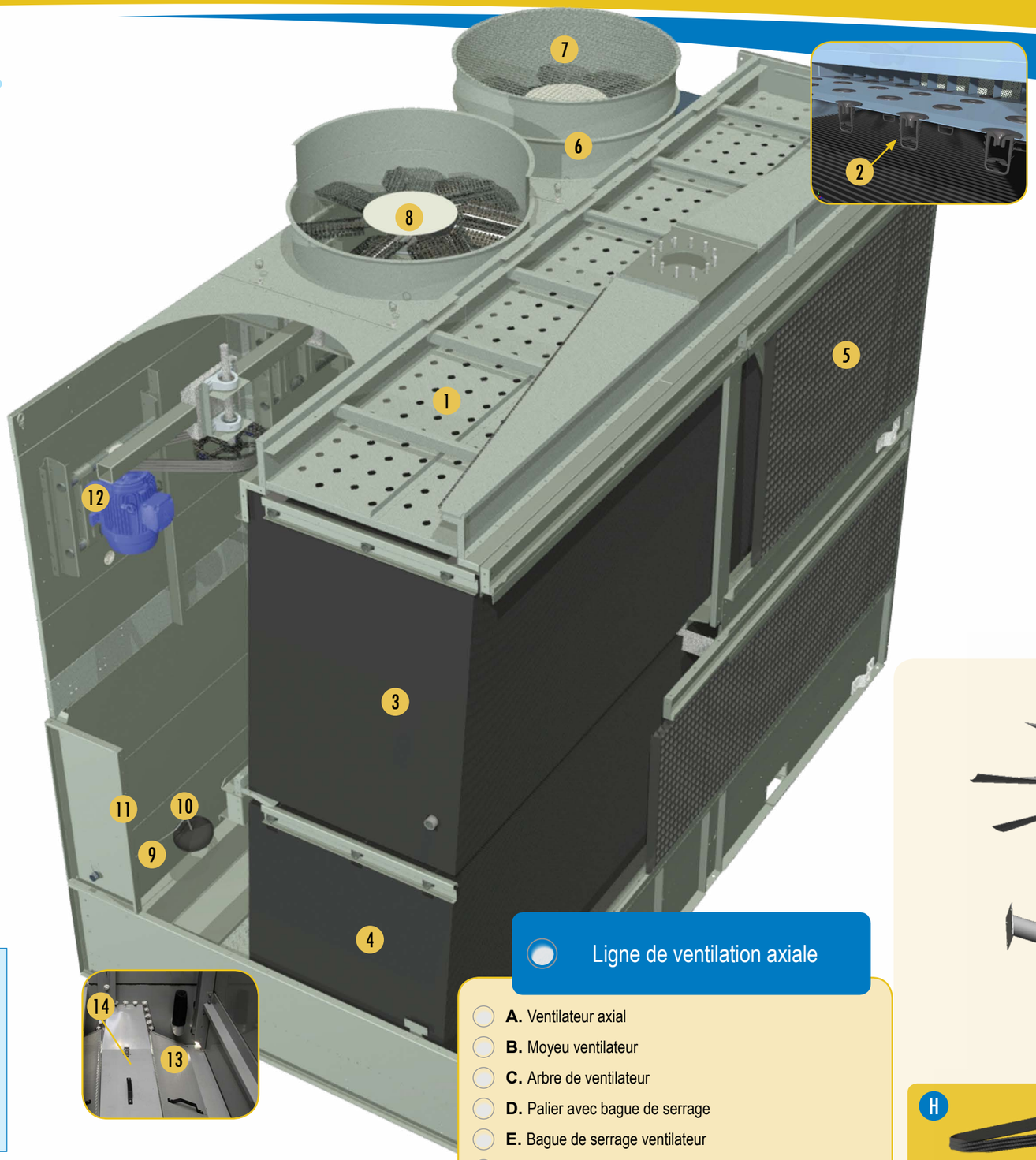

Section surface de ruissellement & bassin

1. Bassin de distribution d'eau chaude
2. Pulvérisateurs
3. BACross 3 - Surface de ruissellement avec éliminateurs de gouttelettes intégrés
4. BACross 3 - Surface d'échange inférieure avec éliminateurs de gouttelettes intégrés (certains modèles)
5. Déflecteurs d'entrée d'air à 3 fonctions
6. Cylindre de ventilateur
7. Grille de ventilateur
8. Ligne de ventilation axiale (voir vue de détail)
9. Ensemble vanne d'appoint d'eau
10. Boule de flotteur
11. Porte d'accès (pas visible)
12. Chaise moteur et vis de réglage
13. Tamis de bassin
14. Canal de tamis de bassin
15. Thermoplongeur
16. Interrupteur de sécurité niveau d'eau bas
17. Thermostat de thermoplongeur

Ligne de ventilation axiale

- **A.** Ventilateur axial
- **B.** Moyeu ventilateur
- **C.** Arbre de ventilateur
- **D.** Palier avec bague de serrage
- **E.** Bague de serrage ventilateur
- **F.** Support de palier
- **G.** Moteur de ventilateur Impervix
- **H.** Jeu de transmission
  - Poulie motrice & moyeu
  - Poulie de ventilateur en aluminium & moyeu
  - Jeu de courroies

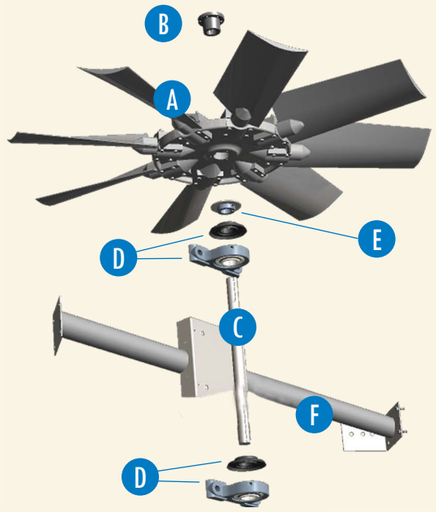

Les quantités peuvent varier selon le type d'appareil.

Information de contact client

Nom _____

Société _____

Téléphone _____

Email _____

Modèle d'appareil _____

Numéro de série _____

Votre contact BAC

Nom _____

Téléphone _____

Email _____

Ceci n'est pas un bon de commande officiel.