© 2017 Baltimore Aircoil International nv

CXVE

Section surface de ruissellement, batterie & bassin

1. Rampes de pulvérisation
2. Joints de rampes de pulvérisation
3. Pulvérisateur & joints de pulvérisateurs
4. Batterie
5. BACross 2 - Surface de ruissellement avec éliminateurs de gouttelettes intégrés
6. Éliminateurs de gouttelettes
7. Déflecteurs d'entrée d'air à 3 fonctions
8. Cylindre de ventilateur
9. Grille de ventilateur
10. Ligne de ventilation axiale (voir vue de détail)
11. Chaise moteur et vis de réglage
12. Tuyauterie de pompe supérieure
13. Manchon & colliers (pas visible)
14. Tuyauterie de pompe inférieure
15. Pompe de pulvérisation
    - avec volute
    - sans volute
    - garniture mécanique
16. Ensemble vanne d'appoint d'eau
17. Boule de flotteur
18. Porte d'accès
19. Ligne de purge avec vanne manuelle (pas visible)
20. Tamis de bassin
21. Canal de tamis de bassin
22. Thermoplongeur
23. Interrupteur de sécurité niveau d'eau bas
24. Thermostat de thermoplongeur

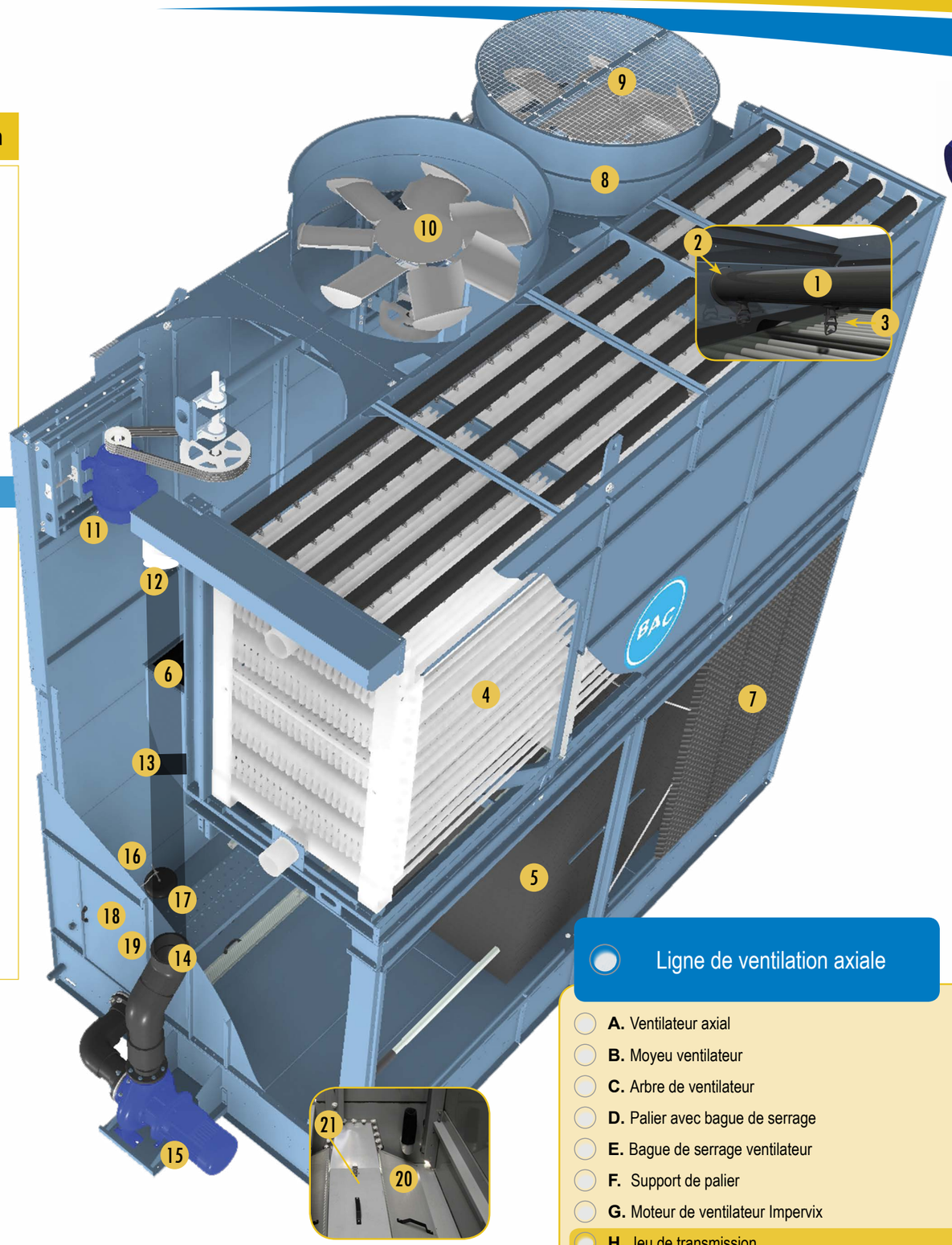

Information de contact client

Nom _____

Société _____

Téléphone _____

Email _____

Modèle d'appareil _____

Numéro de série _____

Votre contact BAC

Nom _____

Téléphone _____

Email _____

Ceci n'est pas un bon de commande officiel.

Pièces détachées pour condenseur

Pompe de pulvérisation avec volute 15

Pompe de pulvérisation sans volute

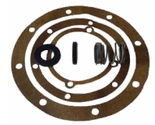

Garniture mécanique

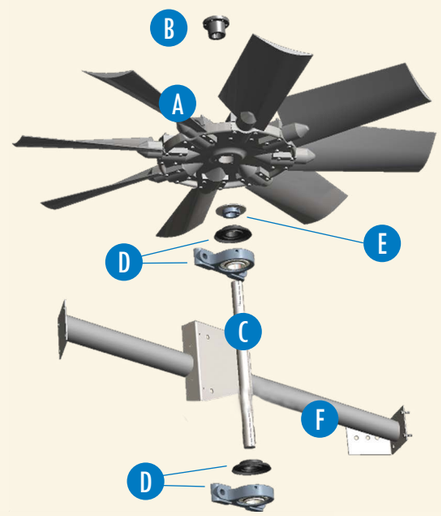

Ligne de ventilation axiale

- **A.** Ventilateur axial
- **B.** Moyeu ventilateur
- **C.** Arbre de ventilateur
- **D.** Palier avec bague de serrage
- **E.** Bague de serrage ventilateur
- **F.** Support de palier
- **G.** Moteur de ventilateur Impervix
- **H.** Jeu de transmission
  - Poulie motrice & moyeu
  - Poulie de ventilateur en aluminium & moyeu
  - Jeu de courroies

Les quantités peuvent varier selon le type d'appareil.